gtp šoštarić

Oprema za šumarstvo

Obrt G.T.P. Šoštarić je privatna tvrtka osnovana 1996 godine sa sjedištem u Pribiću kućni broj 27 te izdvojenim pogonom u Novakima Petrovinskim 6a blizu Jastrebarskog.

Primarna djelatnost tvrtke je proizvodnja drva za ogrijev koje se plasira na domaćem i inozemnom tržištu. Sekundarne djelatnosti tvrtke su prodaja i ugradnja hidrauličnih crijeva, priključaka, pumpi te kompletnih hidrauličnih sustava na gospodarskim vozilima.

Tvrtka G.T.P. Šoštarić je ovlašteni distributer šumskih prikolica, cjepača i opreme za šumarstvo austrijske marke Binderberger.

Ciljevi tvrtke:
- Pouzdanost i zadovoljstvo kupca
- Kvalitetna i pouzdana usluga
- Stalni razvoj i usavršavanje
- Povećanje tržišnog udjela
- Konkurentnost

Manipulativne pile Binderberger

TIP	WS600	WS700	TWS600	TWS700	RT	WS7FB
PROMJER	600mm	700mm	600mm	700mm	700mm	700mm
TEŽINA	105 kg	160 kg	135 kg	200 kg	170 kg	370 kg
DIMENZIJE	110x75x110	130x84x114	125x75x118	155x84x118	138x84x120	150x170x260
POGON	WS600	WS700	TWS600	TWS700	RT	WS7FB
EL-MOTOR Kw	+	+	+	+	+	+
KARDAN	-	+	-	+	+	+
EL-MOTOR+KARDAN	-	+	-	+	-	-

TWS
Binderberger

RTS
Binderberger

WS 600
Binderberger
Binderberger

Okomiti hoby cjepači Binderberger

TIP	H 6	H 8	SP 8	H 8 KOMBI
DULJINA CIJEPANJA	55 cm	55cm	55 cm	55/100 cm
POTISAK	6 t	8 t	8 t	8 t
BRZINA CIJEPANJA	7 cm/sec	7 cm/sec	9 cm/sec	7 cm/sec
BRZINA POVRATA	31 cm/sec	39 cm/sec	13 cm/sec	39 cm/sec
TEŽINA	130 kg	230 kg	215 kg	240 kg
DIMENZIJE	84 x 48 x 100	160 x 67 x 115	160 x 67 x 115	160 x 67 x 115
POGON	H 6	H 8	SP 8	H 8 KOMBI
EL-MOTOR Kw	+	+	+	4 kW
KARDAN	-	-	+	+
EL-MOTOR+KARDAN	-	-	+	+

Binderberger

Binderberger
H6
GS

Binderberger
H8

Binderberger

dtp
Sostanić

Okomiti cjepači Binderberger

TIP	H 10	H 12	H 17	H 20	H 25	H 30
DULJINA CIJEPANJA	115cm	115cm	115cm	115cm	115cm	115cm
POTISAK	10t	12t	17t	20t	25t	30t
BRZINA CIJEPANJA	8 cm/sec	7 cm/sec	8 cm/sec	8 cm/sec	6 cm/sec	6 cm/sec
BRZINA POVRATA	13 cm/sec	10 cm/sec	13 cm/sec	13 cm/sec	11 cm/sec	13 cm/sec
VLASTITA PUMPA	33 l/min	33 l/min	52 l/min	56 l/min	78 l/min	84 l/min
REZERVOAR ULJA	25L	25L	25L	30L	30L	30L
TEŽINA	370 kg	380 kg	520 kg	530 kg	600 kg	600 kg
DIMENZIJE	110x94x195	110x94x195	110x94x195	110x94x195	110x94x195	110x94x195
POGON	H 10	H 12	H 17	H 20	H 25	H 30
EL-MOTOR Kw	5,5 Kw	5,5 Kw	5,5 Kw	5,5 Kw	5,5 Kw	5,5 Kw
KARDAN	+	+	+	+	+	+
EL-MTR +KARDAN	+	+	+	+	+	+

H12

H17

H20

gtp
Sostaric

Vodoravni cjepači Binderberger

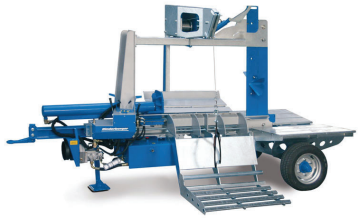

TIP	Gigant 20	Gigant 30	Funkgigant 30	Gigant R 30	Gigant 40	Funkgigant 40
DULJINA CIJEPANJA	125cm	125cm	125cm	125cm	125cm	125cm
POTISAK	20 t	30 t	30 t	30 t	40 t	40 t
BRZINA CIJEPANJA	12 cm/sec	12 cm/sec	12 cm/sec	12 cm/sec	19 cm/sec	19 cm/sec
BRZINA POVRATA	19 cm/sec	25 cm/sec	25 cm/sec	25 cm/sec	29 cm/sec	29 cm/sec
VLASTITA PUMPA	50 l/min	50 l/min	50 l/min	50 l/min	84 l/min	84 l/min
REZERVOAR ULJA	48L	48L	48L	48L	78L	78L
TEŽINA	840 kg	940 kg	1050 kg	1040 kg	1250 kg	1250 kg
DIMENZIJE	170x266x170	170x266x170	460x190x150	170x266x230	460x190x240	460x190x240
POGON	H 10	H 12	H 17	H 20	H 25	H 30
EL-MOTOR	+	+	+	+	+	+
KARDAN	+	+	+	+	+	+
EL-MTR +KARDAN	+	+	+	+	+	+

Binderberger
Made in Austria

Linije za rezanje i cjepanje drva Binderberger

TIP	SSP 450	SSP 520	SSG 750	GOLIATH
DULJINA REZANJA	25 - 50 cm	25 - 50 cm	25 - 125 cm	do 2,5 m cjepanje
PROMJER DRVA	10 - 45 cm	10 - 52 cm	10 - 75 cm	cjepanje do 120 cm
POTISAK	16 t	30 t	40 t	40 t
TEŽINA	2600 kg	4000 kg	4400 kg	1920 kg
DIMENZIJE	180x300x255	590x229x290	720x250x270	690x200x270
POGON	SSP 450	SSP 520	SSG 750	GOLIATH
EL-MOTOR	22+9 kW	22+9 kW	22+9 kW	22kW
KARDAN	+	+	+	+
EL-MTR +KARDAN	+	+	+	-
DIESEL MOTOR	+	+	+	+

SSP 450

SSP 520

Binderberger

Binderberger
SSP 520

Binderberger
Made in Austria

SSG 750 I GOLIATH

Traktorske prikolice za šumu

TIP PRIKOLICE	RW 5	RW 8	RW 11	RW 14	RW 16
UKUPNA MASA	5T	8T	11T	14T	16T
NOSIVOST	3,8T	6,1T	8,7T	11,6T	12,4T
MASA BEZ DIZALICE	1,2T	1,9T	2,3T	2,4T	3,6T
UTOVARNI PROSTOR	5,6 m3	10,4 m3	13,1 m3	14 m3	15,4 m3
ŠIRINA	1900	2130	2130	2370	2460
DUŽINA	3000	4500	4600	4600	4600
DIMENZIJA GUMA	2x400/60 x 15,5 PR 14	4x380/55 x 15,5 PR 14	4x400/60 x 15,5 PR 14	4x500/50 x 17 PR 14	4x550/45 x 22,5 PR 16

Traktorske prikolice za šumu RW 5

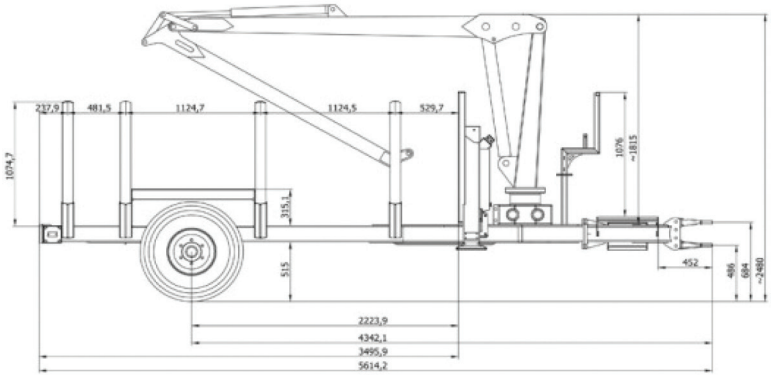

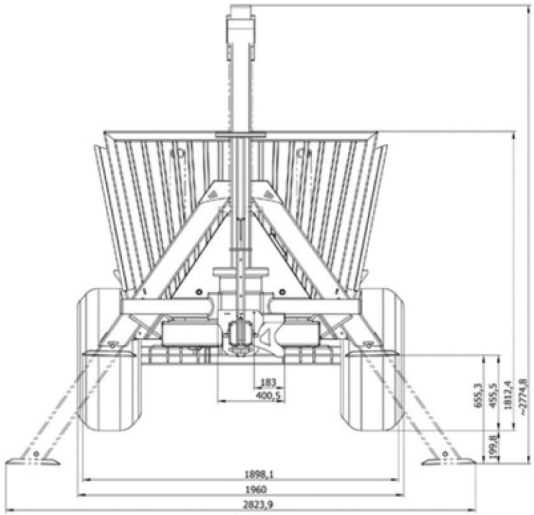

Traktorske prikolice za šumu RW 8

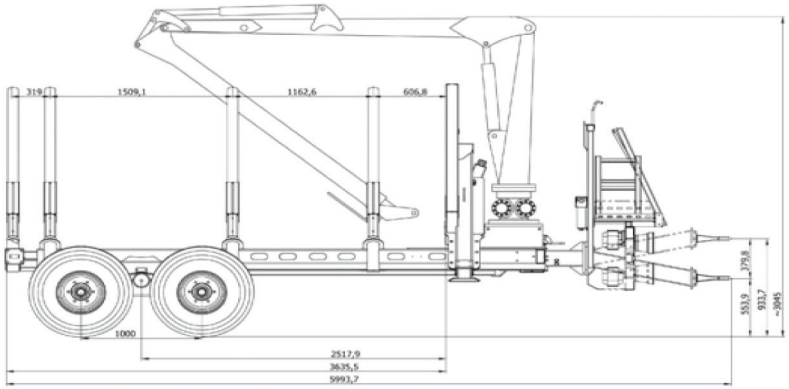

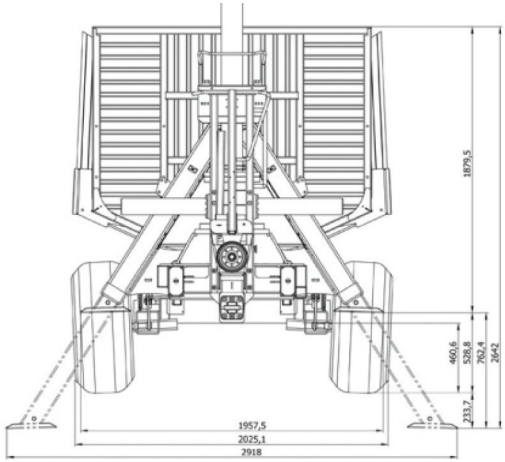

Traktorske prikolice za šumu RW 11

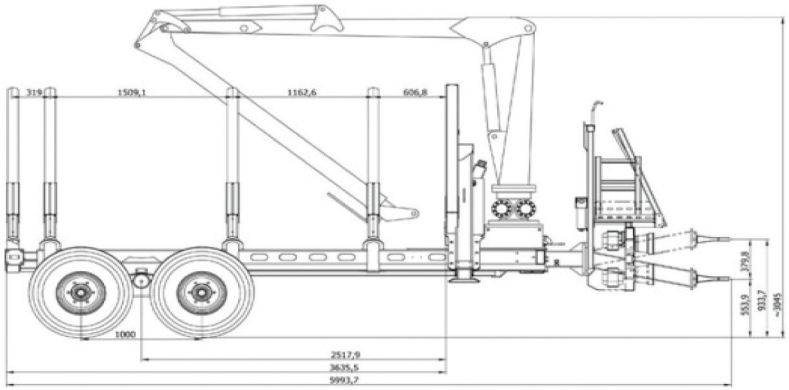

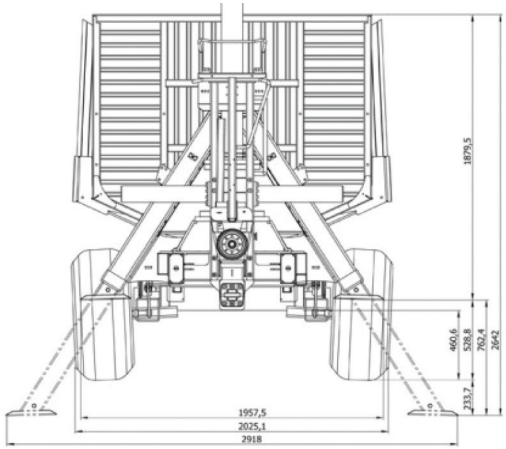

Traktorske prikolice za šumu RW 14

Traktorske prikolice za šumu RW 16

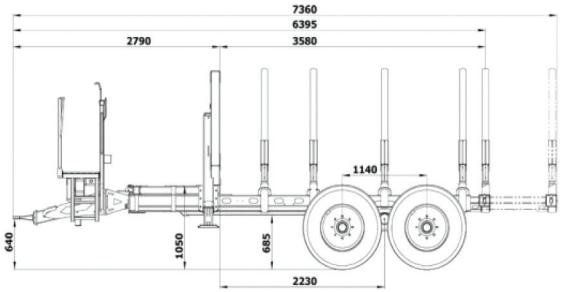

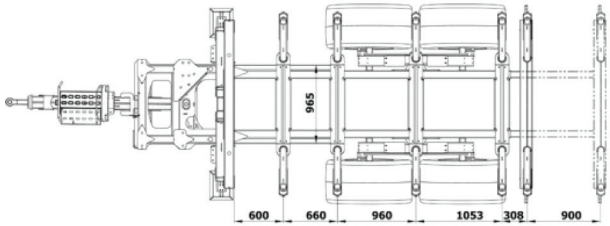

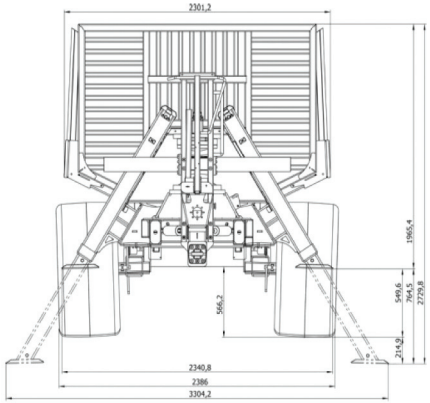

Šumske dizalice Binderberger

TIP	Forstkran 4000	Forstkran 5300	Forstkran 6300	Forstkran 7200
Okretni cilindri	4	4	4	4
Podizna moć na krajnjem rasponu	500 kg	500 kg	600 kg	540 kg
Težina sa grajferom	630 kg	910 kg	1100 kg	1170 kg
Težina bez grajfera	-	-	-	-
Rotator	GR 10	GR 30	GR 30	GR 30
Greifer 1200	Serija	Serija	Serija	Serija
Greifer 1400	-	-	-	-
Greifer 1500	-	-	-	-
Hidraulična pumpa	30-40 L/min	30-40 L/min	30-50 L/min	30-50 L/min
Pritisak	180 bar	180 bar	180 bar	180 bar
Stupnjevi okreta	360	360	330	360

TIP	Forstkran 8300	Forstkran 6800	Forstkran 7800	Forstkran 8800
Okretni cilindri	4	4	4	4
Podizna moć na krajnjem rasponu	800 kg	900 kg	630 kg	800 kg
Težina sa grajferom	1360 kg	-	-	-
Težina bez grajfera	-	1100 kg	1150 kg	1550 kg
Rotator	GR 46	GR 30	GR 30	GR 46
Greifer 1200	Serija	Serija	-	-
Greifer 1400	-	-	Serija	-
Greifer 1500	-	-	-	Serija
Hidraulična pumpa	40-60 L/min	50 L/min	50 L/min	70 L/min
Pritisak	180 bar	220 bar	220 bar	220 bar
Stupnjevi okreta	330	360	360	360

Forstkran FK 4000
Binderberger

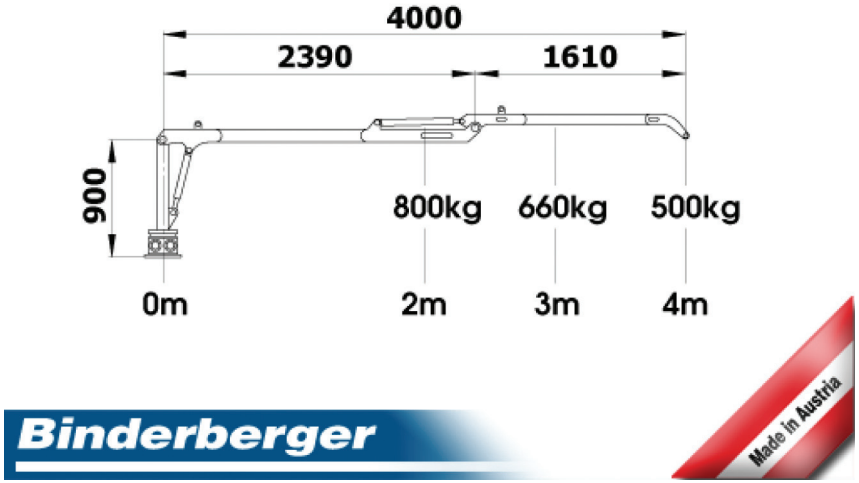
4000
2390
1610
900
800kg
660kg
500kg
0m
2m
3m
4m
Binderberger
Made in Austria

Forstkran FK 5300
Binderberger

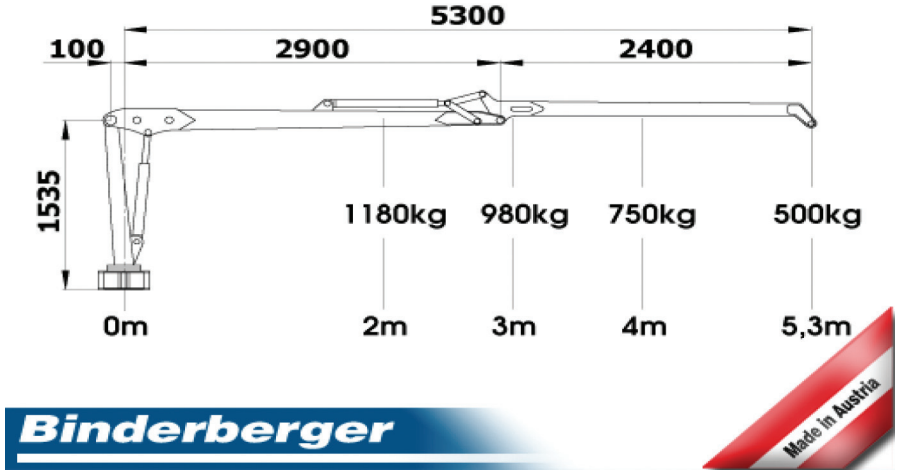
5300
100
2900
2400
1535
1180kg
980kg
750kg
500kg
0m
2m
3m
4m
5,3m
Binderberger
Made in Austria

Forstkran FK 6300
Binderberger

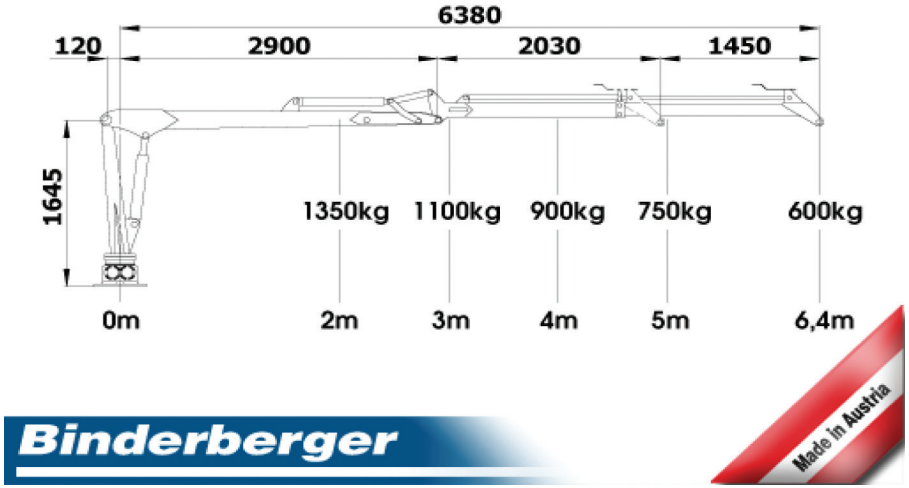
6380
120
2900
2030
1450
1645
1350kg
1100kg
900kg
750kg
600kg
0m
2m
3m
4m
5m
6,4m
Binderberger
Made in Austria

Forstkran FK 7200
Binderberger

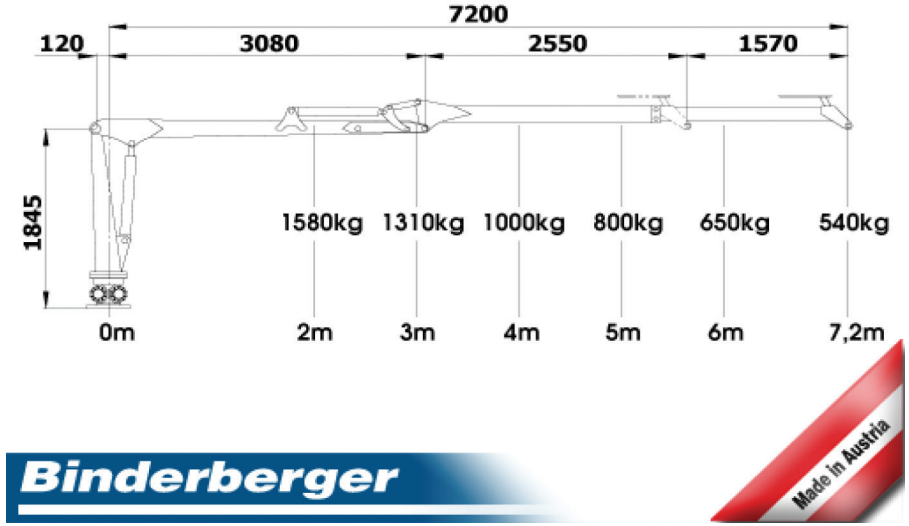
7200
120
3080
2550
1570
1845
1580kg
1310kg
1000kg
800kg
650kg
540kg
0m
2m
3m
4m
5m
6m
7,2m
Binderberger
Made in Austria

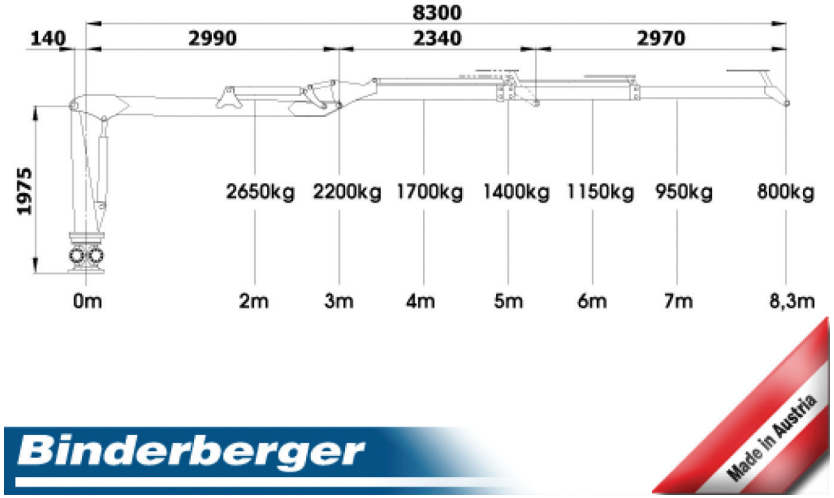

Forstkran
6800

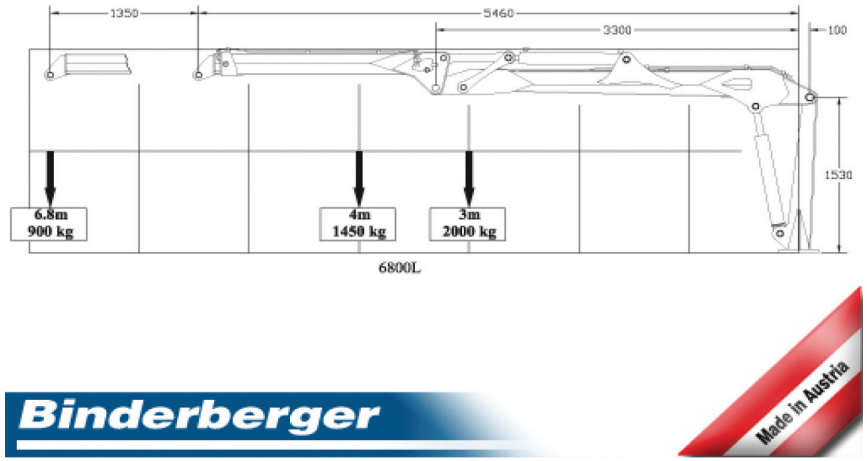

Forstkran
7800

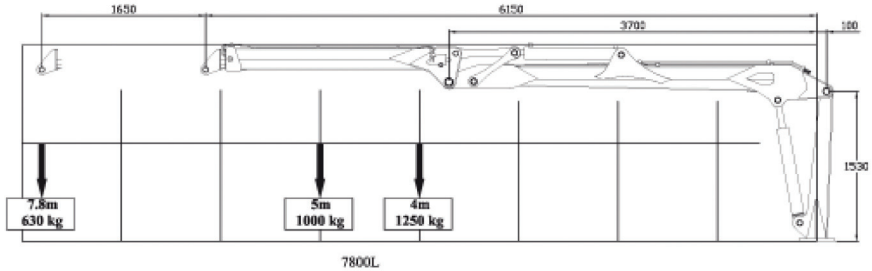

Binderberger

Made in Austria

Forstkran
8800

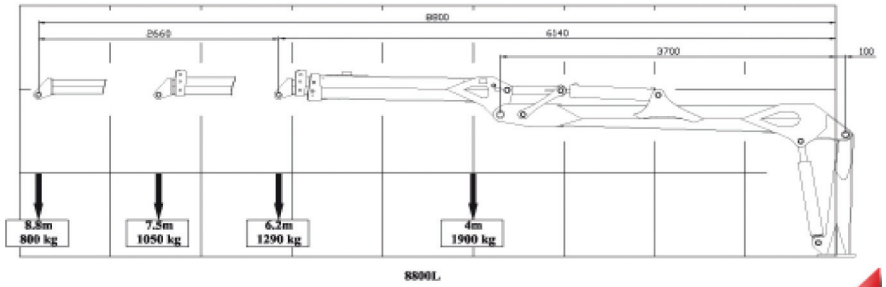

Binderberger

Made in Austria

Šumske dizalice Penz

4Z

40,7 kNm	6,0 bis 7,0 m	2,9 m	2,8 m bis 4,1 m	920 kg	380°	8,67 kNm	220 bar	30 bis 40 l/min ca. 16 kW	75 l/min ca. 35 kW

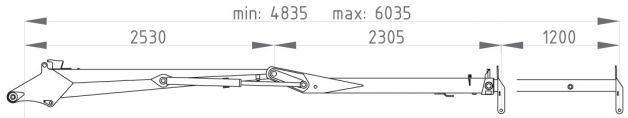

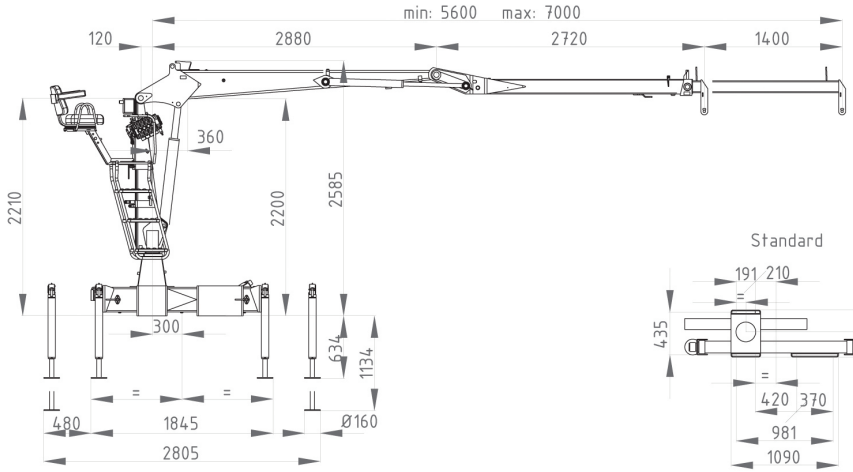

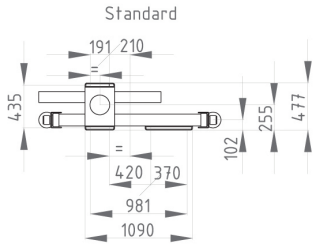

6Z

55 kNm	7,0 bis 8,6 m	2,7 bis 2,8 m	3,3 m bis 4,9 m	1.220 kg	410°	14,3 kNm	205 bar	50 bis 80 l/min ca. 30 kW	90 l/min ca. 39 kW

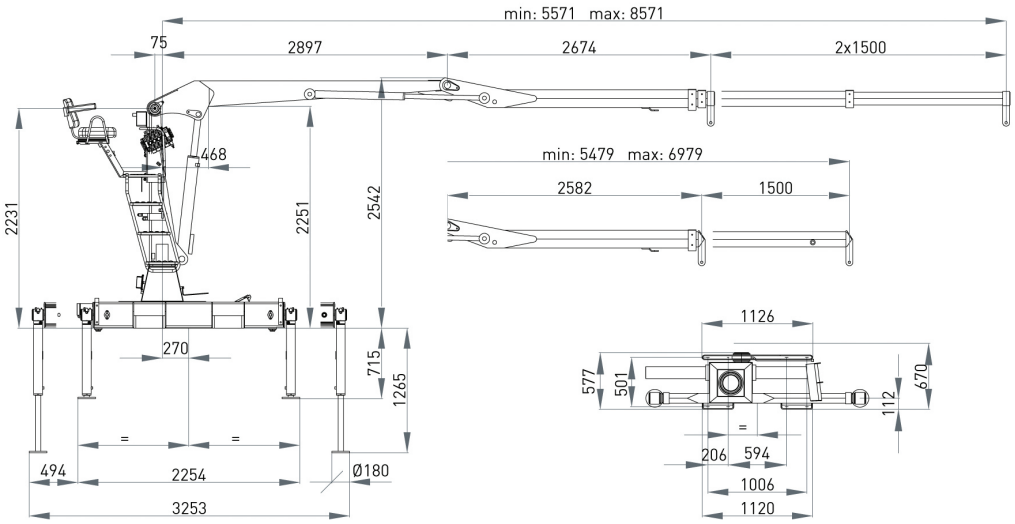

POLITIKA UPRAVLJANJA KVALITETOM I OKOLIŠEM:
GTP ŠOŠTARIĆ je obrt čija je osnovna djelatnost exploatacija, transport, prerada drva te servis i prodaja hidrauličnih komponenata.
NAŠA MISIJA – Kvalitetom i pouzdanošću pri realizaciji svojih usluga trajno ispunjavati potrebe i očekivanja naših korisnika usluga i ostalih zainteresiranih strana uz istovremenu brigu o zaštiti okoliša te sigurnosti i zaštiti zdravlja zaposlenika.
NAŠA VIZIJA – Postati vodeća tvrtka u svojoj djelatnosti zasnovana na načelima poslovne izvrsnosti.
Da bismo postizali, održavali i osnaživali te vrijednosti, trajno se obvezujemo:
Najveću pažnju posvetiti ostvarivanju i zadržavanju visokog nivoa zadovoljstva naših kupaca kvalitetnom i pravovremenom realizacijom naših usluga
zapošljavati stručno i ambiciozno osoblje koje će imati mogućnosti i obveze stalno se razvijati i usavršavati
kontinuirano unapređivati tehnološku opremljenost
njegovati i razvijati partnerske odnose s dobavljačima i kooperantima preventivnim pristupom kontinuirano sprečavati onečišćenje okoliša kontinuirano pratiti svjetske trendove u svojoj djelatnosti te iste primjenjivati u svom radu postavljati si ambiciozne, mjerljive i ostvarive ciljeve i programe primjenjivati i stalno poboljšavati djelotvornost sustava upravljanja temeljenog na zahtjevima normi ISO 9001 i ISO 14001 kontinuirano se usklađivati sa zakonskim i ostalim zahtjevima vezanim uz zaštitu okoliša, kao i svim ostalim zahtjevima primjenjivim na naše poslovanje.

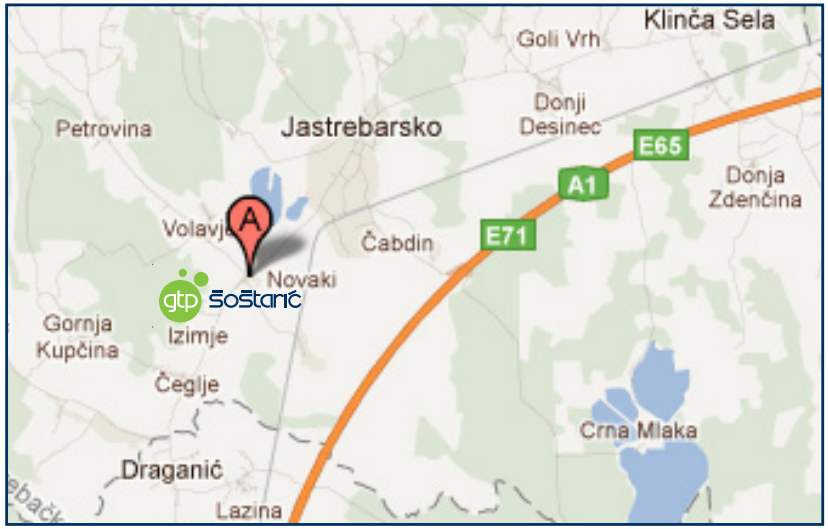

Binderberger
Binderberger

gtp šoštarić

G.T.P. Šoštarić
Novaki Petrovinski 6a, 10450 Jastrebarsko
Tel: 01/6272-700, Fax: 01/6273-176
e-mail: info@gtpsostaric.com, www.gtpsostaric.com

LAYOUT & PRINT: FOTO JAŠKA